EAGLE® Taper Edge Band

Material superior.
Maior economia.

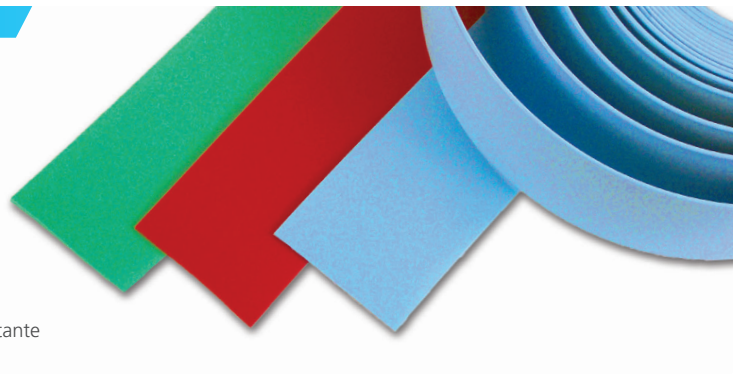

Substituição de longa duração e estiramento mínimo de correias de PVC em linhas de moldagem de placas de gesso.

- Durabilidade maior que a de correias de PVC – menos substituições e menos aborrecimentos – vida útil significativamente maior em linhas que ultrapassam 350'/min.
- Estiramento insignificante da correia – a mesma impressão perfeita no dia 1 e no dia 100
- Instalação permanente – reduz os custos de mão de obra e tempo ocioso
- Diga adeus às fissuras por calor, com resistência a temperaturas de até 180 °F (82 °C)
- Emenda térmica para uma junção perfeita, resistente e flexível que mantém um recuo constante

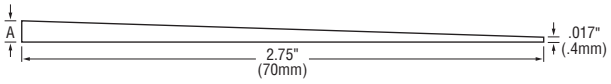

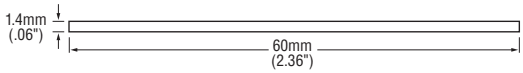

Cor	Números de peça		A† polegadas (mm)
	Lado esquerdo*	Lado direito*	
Azul	4938280BL	4938280BR	0.085 (2.2)
Vermelho	4938281BL	4938281BR	0.075 (1.9)
Verde	4938282BL	4938282BR	0.105 (2.7)

Cor	Perfil	Números de peça	Dimensões mm (polegadas)
Natural	Quadrado‡	4938286	1.4 x 60 (.06 x 2.36)

** Correia movendo-se em direção a você*
† Também disponível em dimensões "A" de 0,065" e 0,070" (1,7 mm e 1,8 mm)
‡ Produto não estocado, quantidade mínima aplicável por pedido

Kit de soldagem Eagle Taper Edge Band

Emenda térmica para uma junção perfeita, resistente e flexível que mantém um recuo constante.

- Soldagem completa em 12 minutos
- Nenhum rebordo gerado pela junta
- Nunca mais use fita adesiva em sua linha de produção!

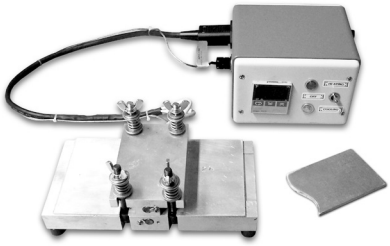

Perfil	Números de peça	Tensão	Conector
Azul	5700301	115v	US
Vermelho	5700304	115v	US
Verde	5700305	115v	US
Azul	5700306	240v	UK
Vermelho	5700307	240v	UK
Verde	5700308	240v	UK
Quadrado	5700309	240v	UK

O kit inclui: Conjunto da chapa de prensagem, controlador, tesouras de corte, molde de emenda a dedo, disco com instruções

Rolete de retorno Taper Edge Band

Montado com facilidade embaixo do transportador para evitar desgaste da superfície devido ao atrito entre a Taper Edge Band e os suportes de retorno desgastados.

- Facilidade de instalação dos conjuntos de suporte, com botão manual para ajuste e liberação rápidos
- Ajuste de 360° para um posicionamento ideal
- Rolamento liso de polímero maciço permite a rotação com baixo atrito
- Roletes de troca rápida para limpeza periódica, praticamente eliminando o tempo ocioso

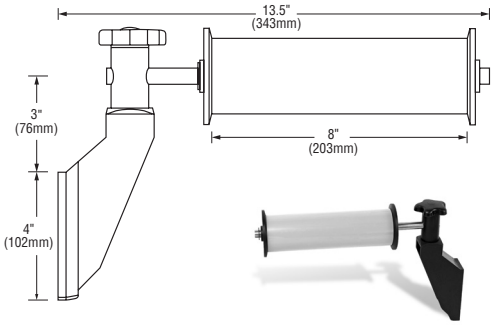

	Números de peça
Conjunto de suporte e rolete	DA0041
Rolete	FX0395

Dimensões do rolete:
2,375" de diâmetro x 8" de largura
(60,3 mm de diâmetro x 203,2 mm de largura)

Usado no mundo inteiro por: Lafarge, Saint-Gobain, Siniat, Georgia Pacific, Certain Teed, National Gypsum, USG, Panel Rey, Knauf, Novoplack e muitas outras empresas.

Fenner Drives®
www.fennerdrives.com
EUA e Canadá • 1 800 243 3374
América Latina (exceto Brasil) • 1 717 665 2421
Europa, Ásia, Austrália, África e Brasil • +44 0 870 757 7007

Visite-nos em www.fennerdrives.com

Informações sujeitas a alteração sem notificação prévia. Visite www.fennerdrives.com para obter as informações mais atualizadas.

© 2016 FENNER DRIVES TEBFLPR-001