EAGLE® Taper Edge Band

Wysokiej jakości materiał.
Znaczne oszczędności kosztów.

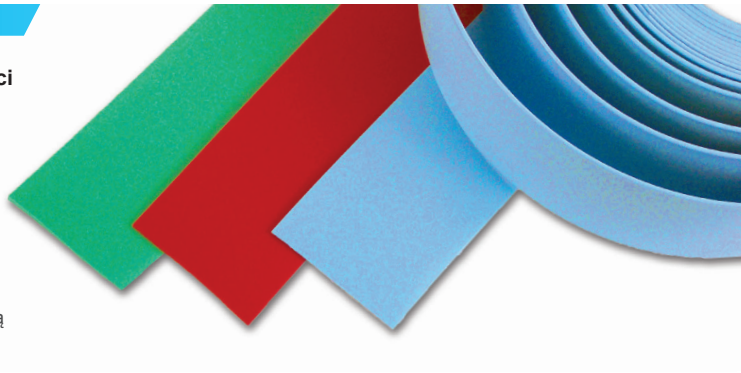

Taśma fazująca wykonana z materiału o wysokiej jakosci i minimalnej rozciągliwości w porównaniu z taśmami z PCV.

- Zwiększona żywotność oznacza rzadsze wymiany i zwiększona efektywność linii produkcyjnej, zwłaszcza na liniach o dużej predkości 350 stóp/minutę
- Minimalna rozciagliwość, pracuje tak samo w dniu 1 jak i w dniu 100-ym
- Łatwa i szybka instalacja nie wymagająca dodatkowych serwisów poinstalacyjnych
- Odporność na temperature do 82°C (180°F)
- Zgrzewanie taśmy pod wpływem wysokiej temperatury specjalnie zaprojektowaną zgrzewarką zapewnia trwałe i jednolite połączenie

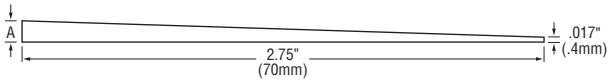

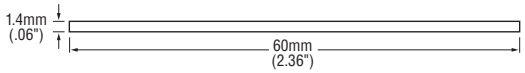

Kolor	Numer katalogowy		A† Cali (mm)
	Lewa strona*	Prawa strona*	
Niebieski	4938280BL	4938280BR	0.085 (2.2)
Czerwony	4938281BL	4938281BR	0.075 (1.9)
Zielony	4938282BL	4938282BR	0.105 (2.7)

Kolor	Profil	Numer katalogowy	Wymiar mm (Cali)
Naturalny	Profil płaski‡	4938286	1.4 x 60 (.06 x 2.36)

** Kierunek pracy*
† Dostępny także w rozmiarach "A" .065"i .070" (1,7mm i 1,8mm)
‡ Produkt pod zamówienie, obowiązuje minimum produkcyjne

Zgrzewarka doczołowa dla taśmy fazującej

Zgrzewanie termiczne oferuje trwałe i jednorodne połączenie, zapewniające wysoka jakość produktu końcowego.

- Całkowity czas zgrzewania w 12 minut
- Jednolity zgrzew nie powoduje zadrapań na płycie
- Nie wymaga żadnych dodatkowych materiałów łączących oprócz wysokiej temperatury

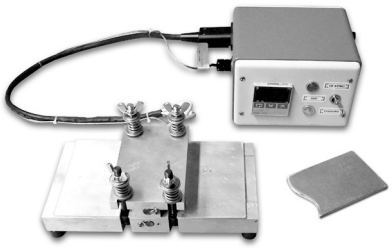

Profil	Numer katalogowy	Napięcie	Wtyczka
Niebieski	5700301	115v	US
Czerwony	5700304	115v	US
Zielony	5700305	115v	US
Niebieski	5700306	240v	UK
Czerwony	5700307	240v	UK
Zielony	5700308	240v	UK
Profil płaski	5700309	240v	UK

W zestawie znajduje się: płyta, termostat, nożyce, wzornik kształtu, płyta instalacyjna

Rolki zwrotne pod taśmę fazującą

Łatwa instalacja zabezpieczająca wycieranie się taśmy o elementy metalowe przenośnika.

- Posiada uchwyt montażowy i pokrętło pozwalające na ręczną regulację i uwalnianie taśmy
- 360° regulacja pozycjonowania
- Łożyska wykonane z polimeru gwarantują rotacje o niskim współczynniku tarcia
- Bardzo łatwe w czyszczeniu podczas planowanych postojów, szyba instalacja pomaga w redukcji czasu postoju maszyny

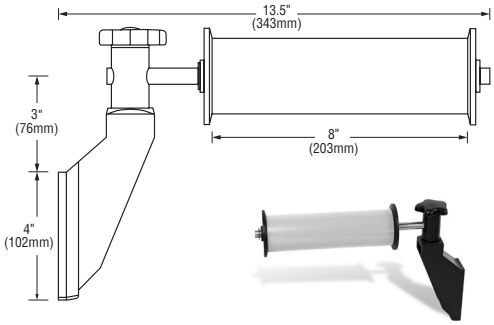

	Numer katalogowy
Montaż uchwytu i rolki	DA0041
Rolka	FX0395

Wymiary rolki 2,375" średnica x 8" szerokość (60,3mm średnica x 203,2mm szerokość)

Stosowane w zakładach: Lafarge, Saint Gobain, Siniat, Georgia Pacific, CertainTeed, National Gypsum, USG, Panel Rey, Knauf, Novoplack.

Fenner Drives®
www.fennerdrives.com
USA i Kanada • 1 800 243 3374
Ameryka Łacińska (za wyjatkiem Brazylii) • 1 717 665 2421
Europa, Azja, Australia, Afryka i Brazylia • +44 0 870 757 7007

Odwiedź nasza stronę: www.fennerdrives.com

Informacja na temat naszych produktów może ulec zmianie, skontaktuj się z nami w razie jakichkolwiek pytań.

© 2016 FENNER DRIVES **TEBFLPL-001**