EAGLE® Taper Edge Band

Высококачественный материал.
Значительная экономия расходов.

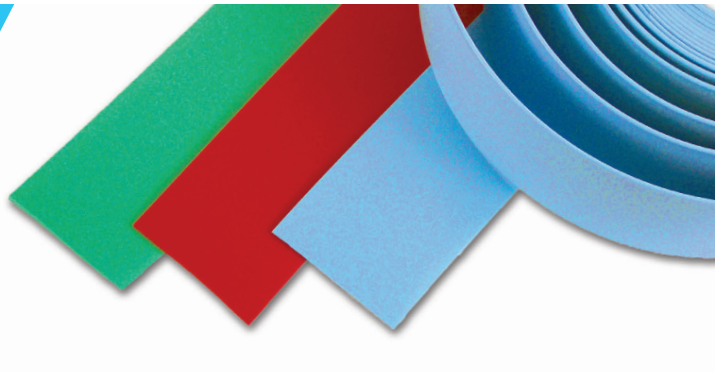

Лента скоса из высококачественного материала о минимальной растяжимости в сровнении с лентами из ПВХ.

- Увеличенный срок службы обеспечивает замены пореже и повышенную эффективности производственной линии, особенно для линий с высокой скоростью 350 футов / мин
- Минимальная растяжимость, работает так же на 1 день и на 100-м.
- Простая и быстрая установка, не требующая никаких специальных услуг после установки.
- Устойчивость к температурам до 82 ° C (180 ° F)
- Сварка ленты при помощи высокой температуры специально запроектированой машинкой для сварки встык, обеспечивает прочное и бесшовное соединения

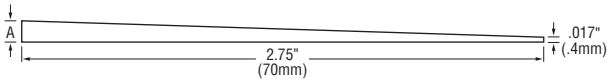

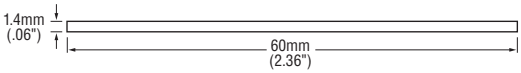

Цвет	Номер каталога		A† Дюм (mm)
	Левая сторона*	Правая сторона*	
Голубой	4938280BL	4938280BR	0.085 (2.2)
Красный	4938281BL	4938281BR	0.075 (1.9)
Зелёный	4938282BL	4938282BR	0.105 (2.7)

Цвет	Профиль	Номер каталога	Размер mm (Дюм)
Белый	Плоский профиль‡	4938286	1.4 x 60 (.06 x 2.36)

* Направление работы
† Доступен также в размерах "A" .065" и .070" (1,7mm и 1,8mm)
‡ Продукт под заказ, с минимум производственным

Оборудоване для сварки встык для ленты скоса

Термосваривание обеспечивает постоянную и равномерную комбинацию, обеспечивая высокое качество конечного продукта.

- Общее время сварки 12 минут.
- Единое соединение обеспечивает кромку без царапин и рубцов
- Не требует каких-либо дополнительных связующих материалов для соединения

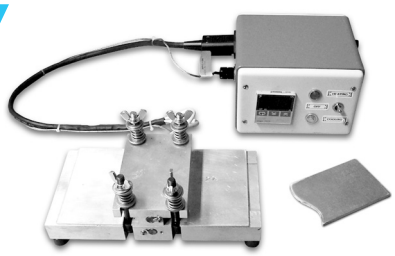

Профиль	Номер каталога	Вольтаж	Электрические штепсельные
Голубой	5700301	115v	US
Красный	5700304	115v	US
Зелёный	5700305	115v	US
Голубой	5700306	240v	UK
Красный	5700307	240v	UK
Зелёный	5700308	240v	UK
Плоский профиль	5700309	240v	UK

В комплект входит: доска, термостат, ножницы, форма, установочный компакт-диск.

Напряжной рольик для ленты скоса

Увеличивают срок жизни ленты, преотвречая поверхность края от изношения из-за стыка с метеллической рамой конвейера

- Кронштейн и регулятор позволяют вручную настроить и отпустить ленту
- 360 ° регуляция позиционирования
- Подшипники из полимера, обеспечивают вращение с низким трением
- Очень легко чистить во время плановых простоев, быстрая установка помогает в сокращении времени простоя машин

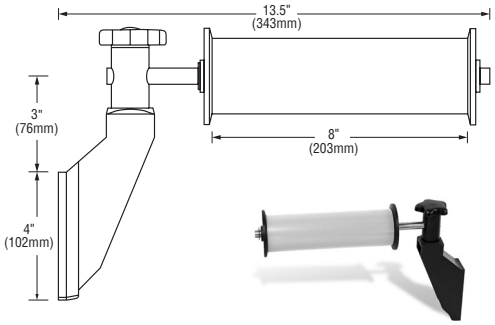

	Номер каталога
Сборка ручки и ролика	DA0041
Ролик	FX0395

Размер ролика 2,375 "диаметр x 8" ширина (60,3мм диаметр x ширина 203,2мм)

Продукт используется в заводах: Lafarge, Saint Gobain, Siniat, Georgia Pacific, CertainTeed, National Gypsum, USG, Panel Rey, Knauf, Novoplack.

Fenner Drives®
www.fennerdrives.com
США и Канада • 1 800 243 3374
Латинская Америка • 1 717 665 2421
Европа, Азия, Австралия, Африка • +44 0 870 757 7007

Посети нашу веб-страницу: www.fennerdrives.com

Информация о наших продуктах может измениться, пожалуйста, свяжитесь с нами с любыми вопросами.

© 2016 FENNER DRIVES **TEBFLRU-001**